BẢN LỀ - TAY CẦM

Bản Lề Nhôm Có Vấu	Bản Lề Nhôm	Bản Lề Chặn	Bản Lề Cho Vít Có Mũ Cực Mỏng	Bản Lề Nhôm Dài
Trang 3	Trang 3	Trang 4	Trang 5	Trang 5

Tay Cầm Dạng Bản Lề	Tay Cầm Nhôm	Tay Cầm Loại Hình Ovan	Tay Cầm Góc Loại Tiêu Chuẩn	Tay Cầm Nhôm
Trang 6	Trang 6	Trang 7	Trang 8	Trang 8

Tay Cầm Có Góc Loại Tròn Được Hàn	Tay Cầm Góc Đường Kính Nhỏ	Tay Cầm Xoay Bằng Thép Không Gỉ	Tay Cầm Dạng Gập	Tay Cầm Tròn Có Tấm
Trang 9	Trang 9	Trang 10	Trang 10	Trang 11

Tay Kẹp Thanh Tròn	Tay Cầm Lõm	Tay Cầm Tải - Lò Xo	Tay Cầm Dạng Gập
Trang 11	Trang 12 - 13	Trang 14	Trang 14

TAY CẦM - BẢN LỀ

BẢN LỀ NHÔM CÓ VẤU

Đặt Hàng	Mã hàng (loại+số) VD: HHPSDT5
HÌNH ẢNH	BẢN VẼ

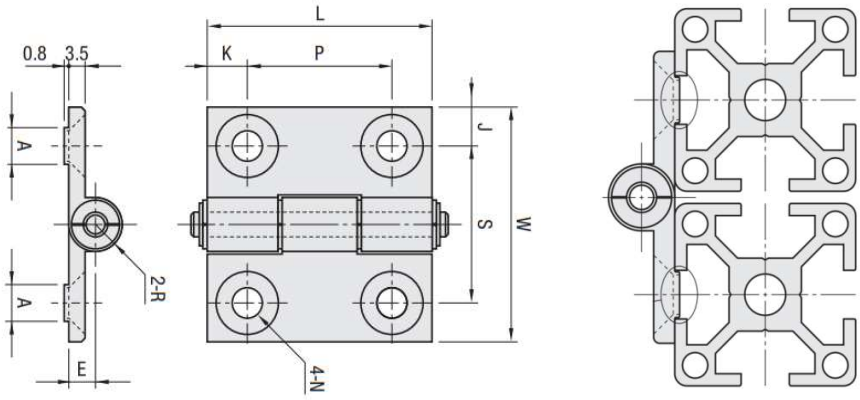

Đơn Vị: mm

Nguyên Vật Liệu

Loại	Vật Liệu	Xử Lý Bề Mặt
HHPSDT	Hợp kim nhôm 6063	Mạ Anodize sáng

Thông Số Kỹ Thuật

Mã Hàng		Tải Trọng Cho Phép	Khối Lượng (g)	L	W	K	P	J	S	N		E	A	R
Loại	Số									Xuyên	Khoét Côn			
HHPSDT	5	10 Kg	23	47	36	11	25	7.8	21	5.5	11	5	5.5	5
	6		35	47	48	8.5	30	8	32	6.5	13	5.5	7.5	5.5
	8		51	63	62	13	37	10	42	6.5	13	5.5	9.5	5.5

BẢN LỀ NHÔM

Đặt Hàng	Mã hàng (loại+số) VD: HHPSN6
HÌNH ẢNH	BẢN VẼ

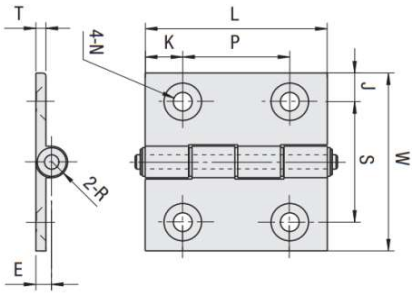

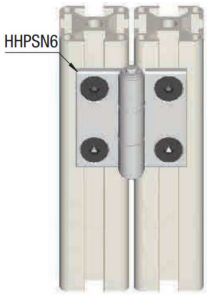

Đơn Vị: mm

Loại	Vật Liệu	Xử Lý Bề Mặt
HHPSN HHPBSN	Hợp kim nhôm 6063	Mạ Anodiz

Thông Số Kỹ Thuật

Mã Hàng		Tải Trọng Cho Phép	Khối Lượng (g)	L	W	K	P	J	S	N		T	E	R
Loại	Số									Xuyên	Khoét côn			
HHPSN HHPBSN	5	10 Kg	22	47	36	11	25	7.8	21	5.5	11	3.5	5	5
	6		33		48	8.5	30	8	32	6.5	13		5.5	5.5
	8		48	63	62	13	37	10	42					
	8-45	15 Kg	81		80	10	43	16.5	47			4.5		

TAY CẦM - BẢN LỀ

BẢN LỀ CHẶN

Đặt Hàng	Mã (Loại+Số+A) VD: HHPSNH6-120

HÌNH ẢNH	HÌNH VẼ

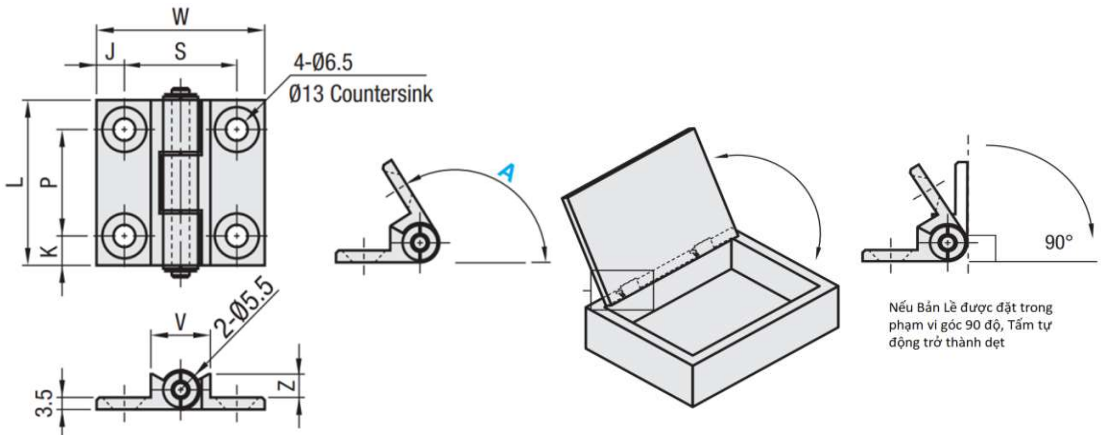

Loại	Vật Liệu	Xử Lý Bề Mặt
HHPSNH	A6063-T5	Mạ Anodize sáng

Thông Số Kỹ Thuật

Mã Hàng		A (Góc)	Tải Trọng Cho phép		Khối Lượng (g)	L	W	K	P	J	S	V	Z
Loại	Số		Kg	N									
HHPSNH	6	120	10	98	36	47	48	8.5	30	8	32	17	6.8
		135			37								5.4
		150			35								4.2
	8	120	10	98	58	63	62	13	37	10	42	21	7.3
		135			56								5.8
		150			55								4.5

BẢN LỀ NHÔM DÀNH CHO LOẠI VÍT CÓ MŨ CỰC MỎNG

Đặt Hàng	Mã hàng (loại+số) VD: HHPSNT5
HÌNH ẢNH	BẢN VẼ

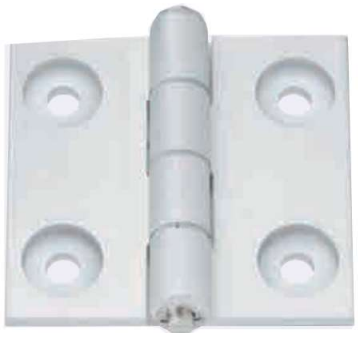

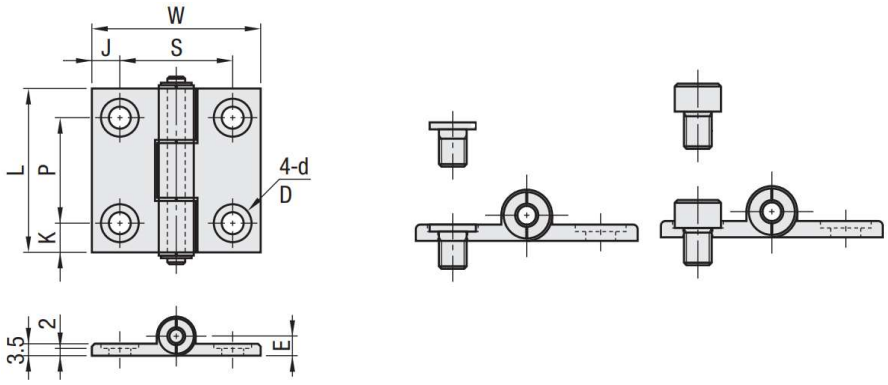

Đơn Vị: mm

Loại	Vật Liệu	Xử Lý Bề Mặt
HHPSNT	Hợp Kim Nhôm 6063	Mạ Anodize sáng

Thông Số Kỹ Thuật

Mã Hàng		Tải Trọng Cho Phép	Khối Lượng (g)	L	W	K	P	J	S	d	D Lỗ bậc	E
Loại	Số											
HHPSNT	5	10 kg	22	47	36	11	25	7.5	21	5.5	10	5
	6		34		48	8.5	30	8	32	6.5	11	5.5
	8		49	63	62	13	37	10	42			

BẢN LỀ NHÔM DÀI

Đặt Hàng	Mã hàng (loại+số) VD: HHPSNL5
HÌNH ẢNH	BẢN VẼ

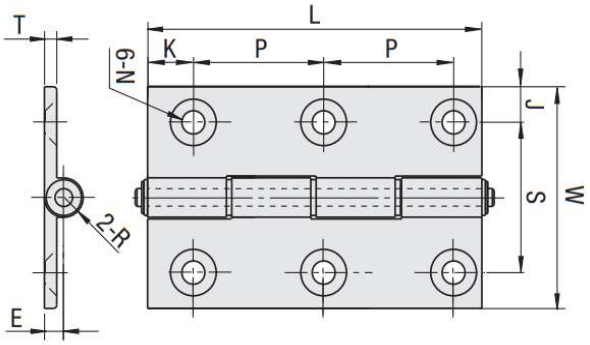

Đơn Vị: mm

Loại	Vật Liệu	Xử Lý Bề Mặt
HHPSNL HHPBSNL	Hợp Kim Nhôm 6063	Mạ Anodiz

Thông Số Kỹ Thuật

Mã Hàng		Tải Trọng Cho Phép		Khối Lượng (g)	L	W	K	P	J	S	N		T	E	R
Loại	Số	Kg	N								Xuyên	Khoét côn			
HHPSNL HHPBSNL	5	15	147	49	68	36	8	25	7.8	21	5.5	11	3.5	5	5
	6			69	78	48	9	30	8	32	6.5	13		5.5	5.5
	8			106	113	62	13.5	43	10	42					
	8-45	23	220	144		80			16.5	47			4.5		

TAY CẦM - BẢN LỀ

TAY CẦM DẠNG BẢN LỀ

Đặt Hàng	Mã hàng (loại+L) VD: HHKP80
HÌNH ẢNH	BẢN VẼ

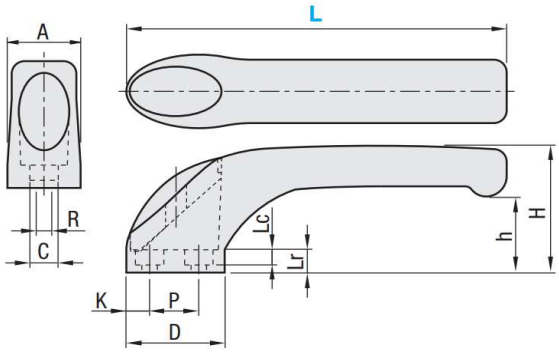

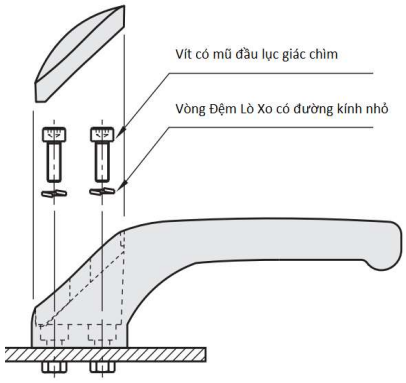

Đơn Vị: mm

Loại	Tay Cầm		Nắp
	Vật Liệu	Xử Lý Bề Mặt	Vật Liệu
HHKP	Nylon được tăng cường sợi thủy tinh	-	Polyethylene mật độ
HHKA	ADC12	Lớp phủ nung (Bạc)	Polyethylene mật độ

Thông Số Kỹ Thuật

Mã Hàng		H	h	A	R	C	Lr	Lc	D	P	K	Tải Trọng		Khối Lượng	
Loại	L											HHKP	HHKA	HHKP	HHKA
HHKP(Nhựa) HHKA(Nhôm)	80	29	18	16	3	6	5	3	24	12	6	60	200	15	28
	100	35	19	20	4	8	6	4	28	12	8	90	320	29	56
	147	50.5	30	29	6	11	9	6	38	19	9	150	500	78	170

TAY CẦM NHÔM

Đặt Hàng	Mã hàng (Loại+A) VD: HHDF19
HÌNH ẢNH	BẢN VẼ

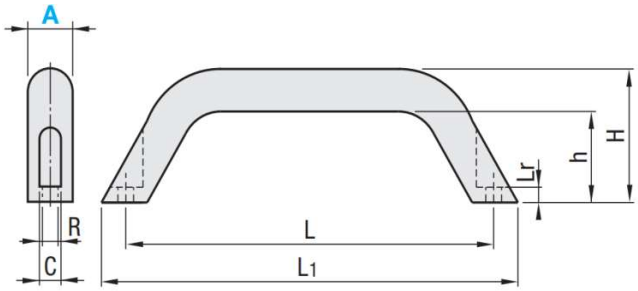

Loại	Vật Liệu	Xử Lý Bề Mặt
HHDF	Hợp kim nhôm	Lớp phủ tĩnh điện (Tráng màu đen)
HHDFL	Hợp kim nhôm	Đánh bóng mài
HHDFA	Hợp kim nhôm	Đánh bóng

Thông Số Kỹ Thuật

Mã Hàng		Trọng Lượng (g)	L	L1	H	h	R	C
Loại	A							
HHDF	19	64	90	107	41	29	5.3	9
HHDFL	20	110	93.5	112	44	31	6.5	10.5
HHDFA	26	250	130	149	57	40	8.5	13.3

TAY CẦM LOẠI HÌNH OVAN

Đặt Hàng	Mã hàng (loại+A) VD: UABL20

HÌNH ẢNH	BẢN VẼ
	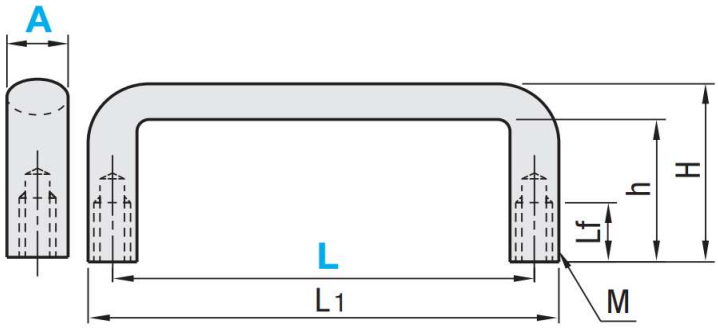

Đơn Vị: mm

Loại	Vật Liệu	Xử Lý bề Mặt
UABL	Hợp kim nhôm	Đánh bóng mài
UABR		Lớp phủ tĩnh điện (Tráng màu đen)

Thông Số Kỹ Thuật

Mã Hàng		L	L1	Lf	H	h	M (Thô)	Tải Trọng Cho Phép (N)
Loại	A							
UABL UABR	20	100	113	10	47	34	M6	1100
		112	125		49	36		
		120	133		51	38		700
		128	141					600
		160	173					470
	26	112	129	12	53	36	M8	2300
		120	137		55	38		1400
		128	145					1200
		160	177		57	40		600
		180	197					500
		192	209					470
		300	317					
		350	367					380
		400	417					300

TAY CẦM - BẢN LỀ

TAY CẦM GÓC LOẠI TIÊU CHUẨN

Đặt Hàng	Mã (Loại+L) VD: UHFNS48
HÌNH ẢNH	HÌNH VẼ

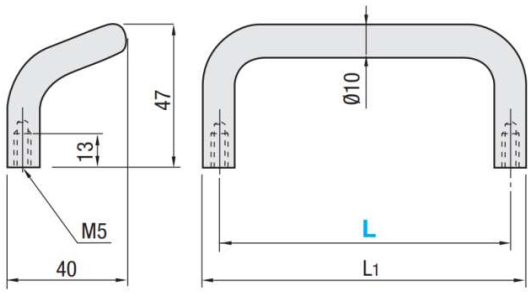

Đơn Vị: mm

Loại	Vật Liệu	Xử Lý Bề Mặt
UHFNS	SUS304	Đánh Bóng

Thông Số Kỹ Thuật

Mã Hàng		L1	Tải Trọng Cho Phép (N)	Khối Lượng (g)
Loại	L			
UHFNS (Thép Không Gỉ)	48	58	2000	90
	66	76		100
	88	98		114
	100	110		122
	110	120		127
	120	130		134
	125	135		136
	160	170		158

TAY CẦM NHÔM

Đặt Hàng	Mã (Loại+L) VD: UADL100
HÌNH ẢNH	HÌNH VẼ

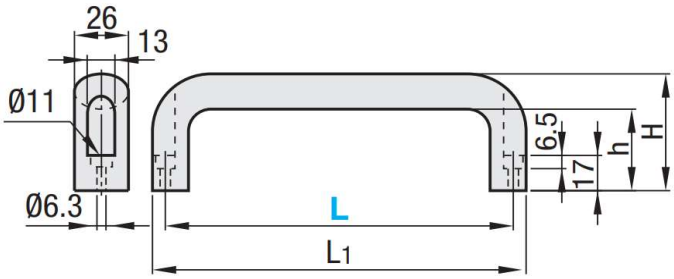

Đơn Vị: mm

Loại	Vật Liệu	Xử Lý Bề Mặt
UADL	Hợp kim nhôm	Đánh bóng mài
UADR		Lớp phủ tĩnh điện (Tráng màu đen)
UADEL		Mạ Anodize sáng

Thông Số Kỹ Thuật

Mã hàng		L1	H	h	Tải Trọng Cho Phép (N)
Loại	L				
UADL UADR UADEL	100	114	47	30	1200
	116	130	53	36	1200
	132	146	55	38	800
	150	164	67	50	600
	164	178	57	40	600
	196	210			390

TAY CẦM - BẢN LỀ

TAY CẦM CÓ GÓC LOẠI TRÒN ĐƯỢC HÀN

Đặt Hàng	Mã (Loại+L) VD: UHFNSS110
HÌNH ẢNH	HÌNH VẼ

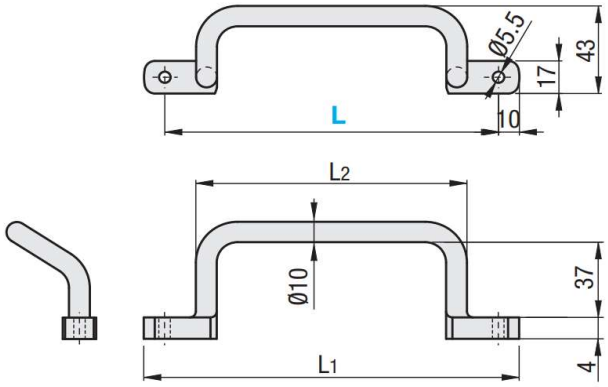

Đơn Vị: mm

Loại	Vật Liệu	Xử Lý Bề Mặt
UHFNSS	SUS304	Đánh bóng

Thông Số Kỹ Thuật

Mã hàng		L1	L2
Loại	L		
UHFNSS	110	130	80
	120	140	90
	125	145	95
	160	180	130
	200	220	170
	250	270	220

TAY CẦM GÓC ĐƯỜNG KÍNH NHỎ

Đặt Hàng	Mã (Loại+L) VD: UHFNSS110
HÌNH ẢNH	HÌNH VẼ

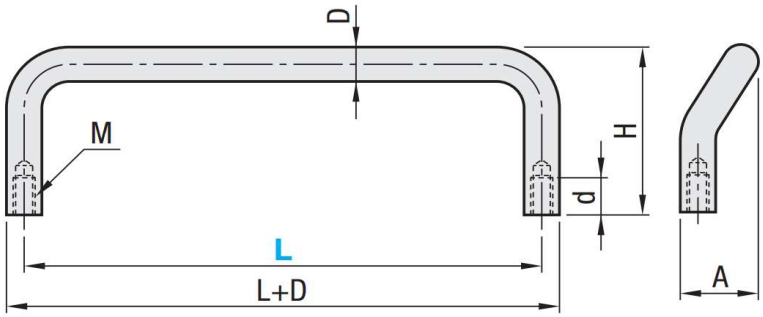

Đơn Vị: mm

Loại	Vật Liệu	Xử Lý Bề Mặt
UHFNSC	SUS304	Đánh bóng

Thông Số Kỹ Thuật

Mã hàng		D	H	A	D	M	Tải Trọng Cho Phép (N)	Khối Lượng Tham Khảo (g)
Loại	L							
UHFNSC	60	6	30	16	7	4	392	23
	80		31.5					28
	100	8	32	18	10	5	490	54
	120		40					70

TAY CẦM - BẢN LỀ

TAY CẦM XOAY BẰNG THÉP KHÔNG GỈ

Đặt Hàng	Mã (Loại+L) VD: UWAKS76
HÌNH ẢNH	HÌNH VẼ

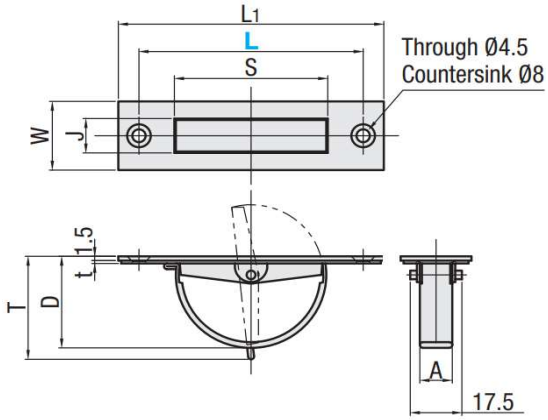

Đơn Vị: mm

Loại	Vật Liệu
UWAKS	SUS304

Thông Số Kỹ Thuật

Mã hàng		W	L1	S	J	D	T	t	A	L2	Khối Lượng (g)
Loại	L										
UWAKS	76	24	90	52	12	32	36	1	11	60	49
	94		110	64	12	38	42	1	11	74	59
	115	25	135	90	12.2	50	55	1.2	12	102	88

TAY CẦM DẠNG GẬP

Đặt Hàng	Mã (Loại+L) VD: UWAFN110
HÌNH ẢNH	HÌNH VẼ

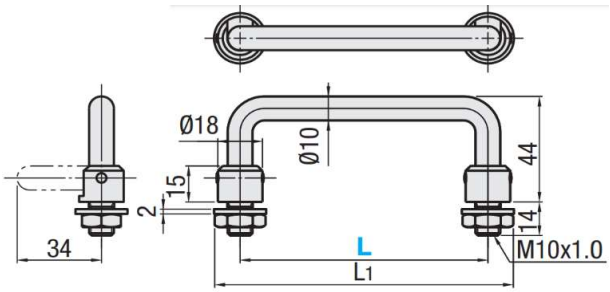

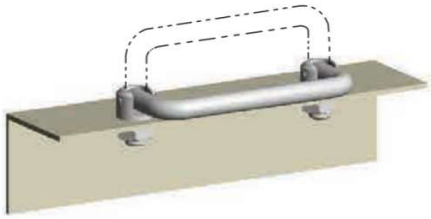

Đơn Vị: mm

Loại	Vật Liệu	Xử Lý Bề Mặt
UWAFN	SUM22L	Mạ Crom

Thông Số Kỹ Thuật

Mã Hàng		L1	Tải Trọng Cho Phép (N)	Khối Lượng (g)
Loại	L			
UWAFN	110	118	500	133
	120	138		156
	180	198		225

TAY CẦM - BẢN LỀ

TAY CẦM TRÒN CÓ TẤM

Đặt Hàng	Mã (Loại+L) VD: UWANSG110
HÌNH ẢNH	HÌNH VẼ

Có thể quay đến bất kỳ vị trí nào

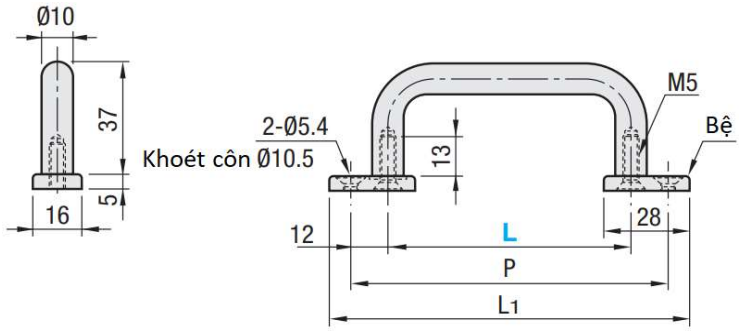

Đơn Vị: mm

Loại	Vật Liệu	Xử Lý Bề Mặt
UWANSG	SUS304	Đánh bóng

Thông Số Kỹ Thuật

Mã Hàng		P	L1	Tải Trọng Cho Phép (N)
Loại	L			
UWANSG	110	134	148	2000
	120	144	158	
	125	149	163	
	160	184	198	
	200	224	238	
	250	274	288	

TAY KẸP THANH TRÒN

Đặt Hàng	Mã (Loại+L) VD: UWANSS110
HÌNH ẢNH	HÌNH VẼ

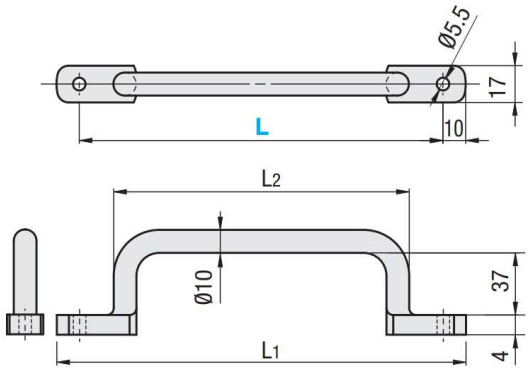

Đơn Vị: mm

Loại	Vật Liệu	Xử Lý Bề Mặt
UWANSS	SUS304	Đánh bóng

Thông Số Kỹ Thuật

Mã hàng		L1	L2
Loại	L		
UWANSS	110	130	80
	120	140	90
	125	145	95
	160	180	130
	200	220	170
	250	270	220

TAY CẦM - BẢN LỀ

TAY CẦM LÕM

Thương hiệu	Mã (Loại+L) VD: UWAUNS90

HÌNH ẢNH

HÌNH VẼ

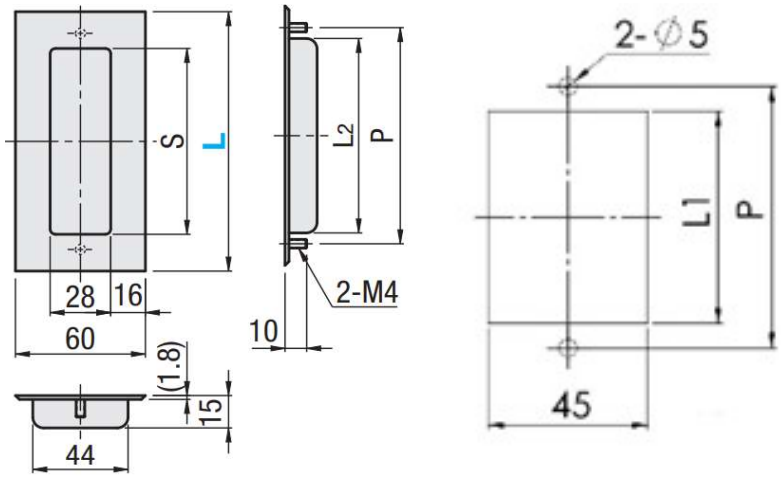

Đơn Vị: mm

Loại	Vật Liệu	Xử Lý Bề Mặt
UWAUNS	SUS304	Nhám

Thông Số Kỹ Thuật

Mã hàng		P	S	L1	L2	Khối Lượng (g)
Loại	L					
UWAUNS	90	74	58	61	60	30
	120	100	86	91	90	50

TAY CẦM LÕM

Đặt Hàng	Mã (Loại+L) VD: UWUAN94

HÌNH ẢNH

HÌNH VẼ

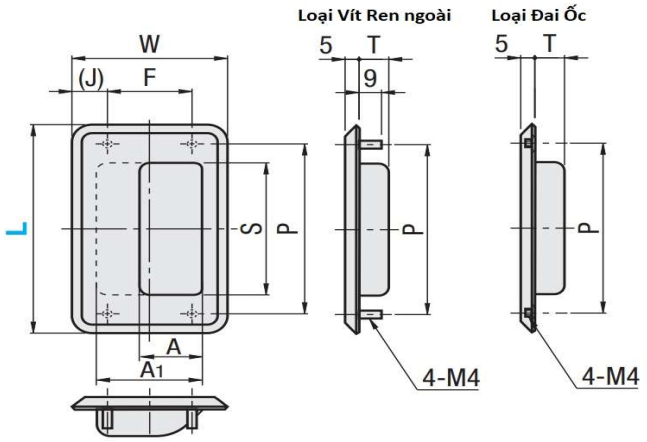

Đơn Vị: mm

Loại	Vật Liệu	Xử Lý Bề Mặt
UWUAN	SUS304	Nhám

Thông Số Kỹ Thuật

Mã Hàng		Loại	W	P	F	S	A	A1	T	J	L1	W1	Khối Lượng (g)
Loại	L												
UWUAN	94	Đinh tán ren	60	76	32	61	25	43	12	14.5	63	45	80
	109.5	ngoài	64	88	38	67.5	25	40	14.5	13	73	42	100
	138	Loại đai ốc	88	110	65	96	35	62	21	11.5	99	64	170

TAY CẦM - BẢN LỀ

TAY CẦM LÕM

Đặt Hàng	Mã: UWUAN-B
HÌNH ẢNH	HÌNH VẼ

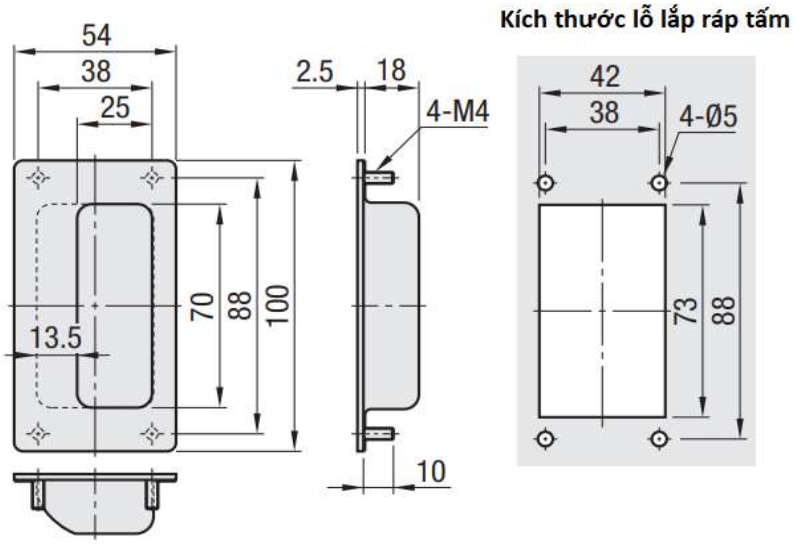

Đơn Vị: mm

Thông Số Kỹ Thuật

Mã Hàng	Vật liệu	Khối Lượng (g)
UWUAN-B (Ren ngoài)	SUS304	85

TAY CẦM LÕM

Đặt Hàng	Mã: UWUAN-S
HÌNH ẢNH	HÌNH VẼ

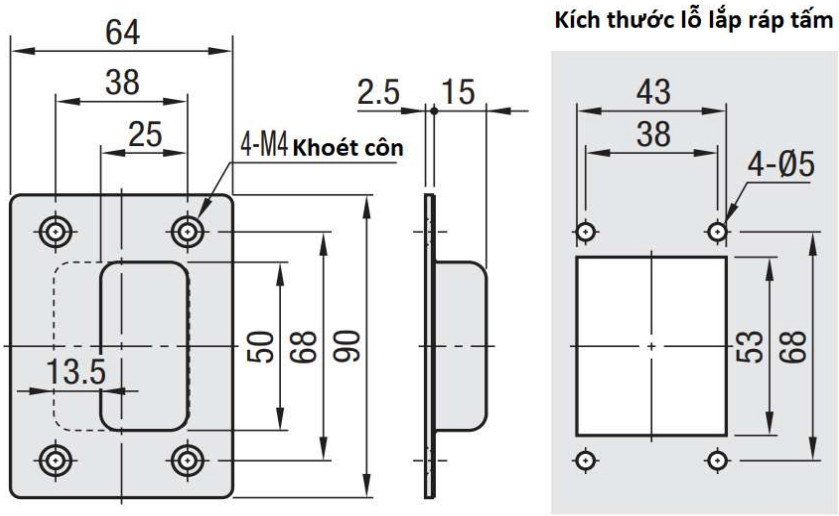

Đơn Vị: mm

Thông Số Kỹ Thuật

Mã Hàng	Vật Liệu	Khối Lượng (g)
UWUAN-S (Khoét côn)	SUS304	94

TAY CẦM - BẢN LỀ

TAY CẦM TẢI - LÒ XO

Đặt Hàng	Mã: UWUASP
HÌNH ẢNH	HÌNH VẼ

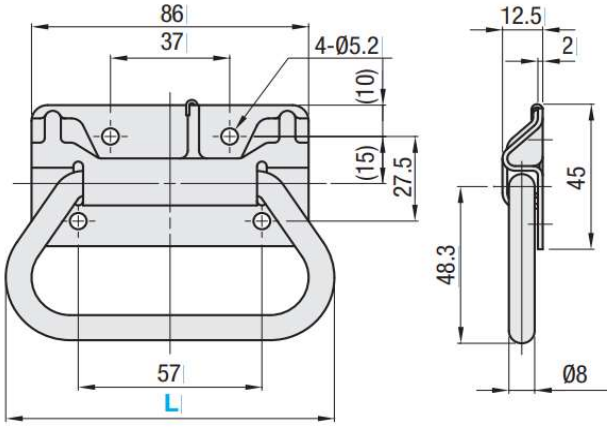

Đơn Vị: mm

Thông Số Kỹ Thuật

Mã Hàng / Loại	Vật Liệu	Bề Mặt	L	Khối Lượng (g)
UWUASP (Thép)	SPCC	Mạ crom	102	158
UWUASPS (Thép không gỉ)	SUS304	-		

TAY CẦM DẠNG GẬP

Thương hiệu	Mã (Loại+L) VD: UWFASNS138
HÌNH ẢNH	HÌNH VẼ

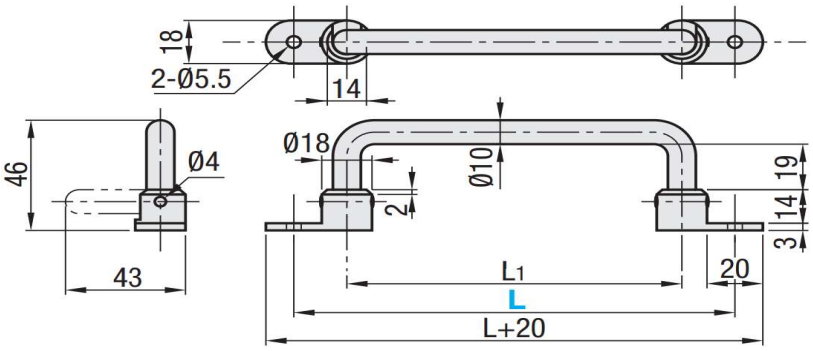

Đơn Vị: mm

Loại	Vật Liệu	Xử Lý Bề Mặt
UWFASNS	SUS304	Mài bóng

Thông Số kỹ Thuật

Mã Hàng		L1	Tải Trọng Cho Phép (N)	Khối Lượng (g)
Loại	L			
UWFASNS (Thép không gỉ)	138	100	650	150
	158	120	550	160
	180	142	520	180
	218	180	500	200