DỤNG CỤ ĐIỆN

Đèn Báo LED	Nút Nhấn	Công Tắc	Đèn Báo - Relay	Ốc Siết Cáp Điện
Trang 303 - 304	Trang 305 - 309	Trang 309 - 311	Trang 312 - 318	Trang 319

ĐÈN BÁO LED MẶT PHẲNG, KHÔNG BIẾN THẾ

Thương hiệu	IDEC	Xuất xứ	Nhật Bản

HÌNH ẢNH

BẢN VẼ

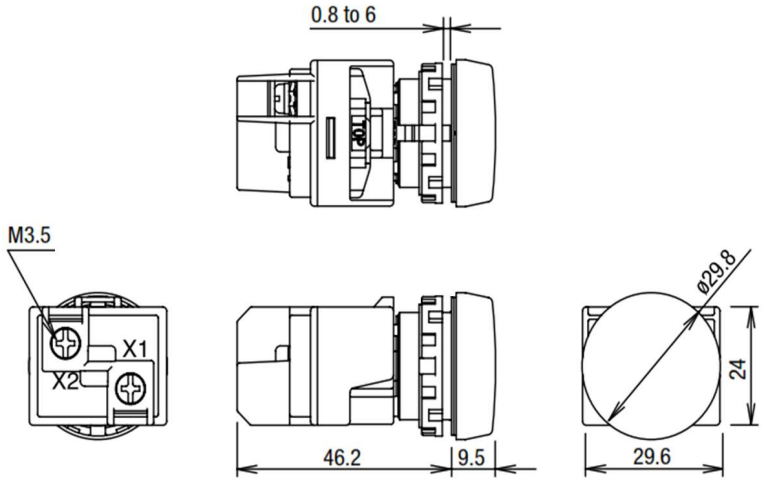

Mã Hàng	Màu Sắc	Loại Đèn	Điện Áp	Hình Dạng	Loại	Hình Dạng Nút	Gắn Lỗ
YM1P-1EQM3R	Đỏ	LED	230/240V AC/DC	Flush - Full Voltage	Đèn báo nguồn	Tròn	Ø22mm
YM1P-1EQM3Y	Vàng						
YW1P-1EQM3G	Xanh lá						
YW1P-1EQM3S	Xanh dương						
YW1P-1EQ4R	Đỏ		24V AC/DC				
YW1P-1EQ4Y	Vàng						
YW1P-1EQ4G	Xanh lá						
YW1P-1EQ4S	Xanh dương						

ĐÈN BÁO LED MẶT LỒI, KHÔNG BIẾN THẾ

Thương hiệu	CDC	Xuất xứ	Hàn Quốc

HÌNH ẢNH

BẢN VẼ

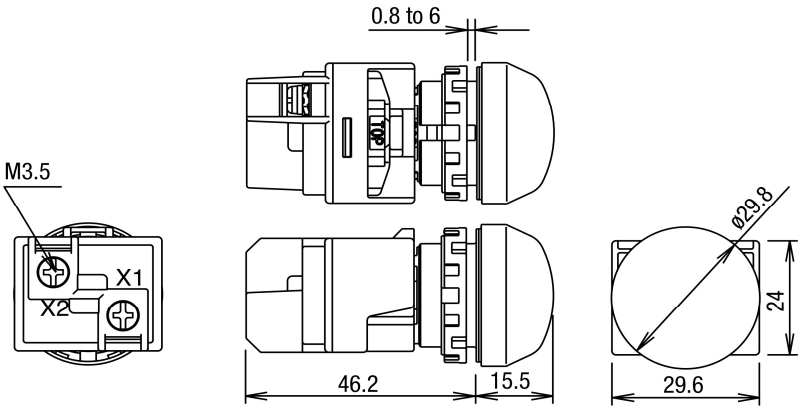

Mã Hàng	Màu Sắc	Loại Đèn	Điện Áp	Hình Dạng	Loại	Hình Dạng Nút	Gắn Lỗ
YW1P-2EQM3R	Đỏ	LED	230/240V AC/DC	Dome - Full Voltage	Đèn báo ngồn	Tròn	Ø22mm
YW1P-2EQM3Y	Vàng						
YW1P-2EQM3G	Xanh lá						
YW1P-2EQM3S	Xanh dương						
YW1P-2EQ4R	Đỏ		24V AC/DC				
YW1P-2EQ4Y	Vàng						
YW1P-2EQ4G	Xanh lá						
YW1P-2EQ4S	Xanh dương						

ĐÈN BÁO LED LOẠI UNINODY, MẶT PHẲNG

Thương hiệu	IDEC	Xuất xứ	Nhật Bản

HÌNH ẢNH

BẢN VẼ

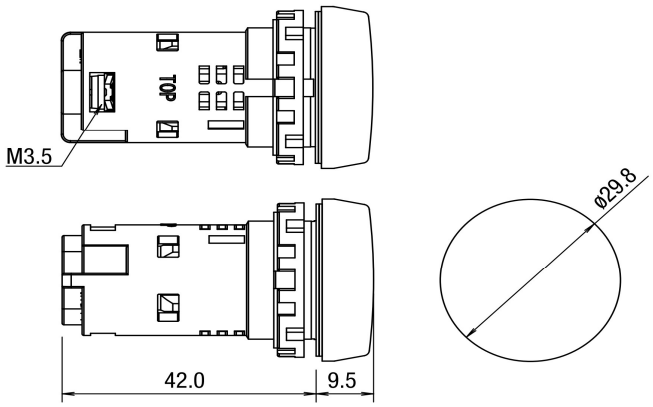

Mã Hàng	Màu Sắc	Loại Đèn	Điện Áp	Hình Dạng	Loại	Hình Dạng Nút	Gắn Lỗ
YW1P-1UQM3R	Đỏ	LED	230/240V AC	Flush-Full Voltage	Đèn báo nguồn	Tròn	Ø22mm
YW1P-1UQM3Y	Vàng						
YW1P-1UQM3G	Xanh lá						
YW1P-1UQM3S	Xanh dương						
YW1P-1UQ4R	Đỏ		24V AC/DC				
YW1P-1UQ4Y	Vàng						
YW1P-1UQ4G	Xanh lá						
YW1P-1UQ4S	Xanh dương						

ĐÈN BÁO LED LOẠI UNIBODY, MẶT LỒI

Thương hiệu	IDEC	Xuất xứ	Nhật Bản

HÌNH ẢNH

BẢN VẼ

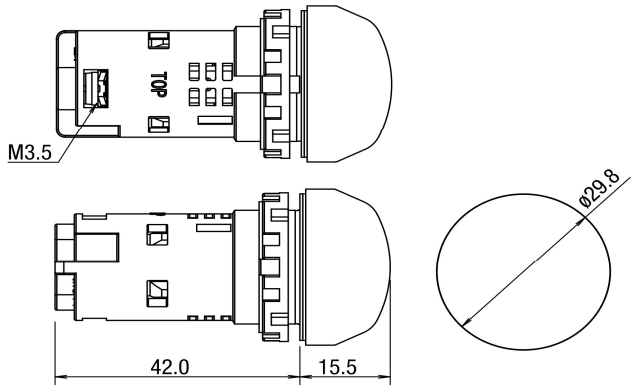

Mã Hàng	Màu Sắc	Loại Đèn	Điện Áp	Hình Dạng	Loại	Hình Dạng Nút	Gắn Lỗ
YW1P-2UQM3R	Đỏ	LED	230/240V AC	Dome Full Voltage	Đèn báo nguồn	Tròn	Ø22mm
YW1P-2UQM3Y	Vàng						
YW1P-2UQM3G	Xanh lá						
YW1P-2UQM3S	Xanh dương						
YW1P-2UQ4R	Đỏ		24V AC/DC				
YW1P-2UQ4Y	Vàng						
YW1P-2UQ4G	Xanh lá						
YW1P-2UQ4S	Xanh dương						

NÚT NHẤN CÓ ĐÈN, LOẠI LỒI, NHẤN NHẢ

Thương hiệu	IDEC	Xuất xứ	Nhật Bản

HÌNH ẢNH

BẢN VẼ

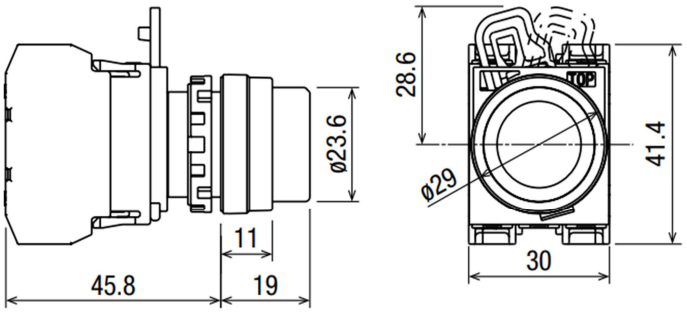

Mã Hàng	Màu Sắc	Loại Đèn	Điện Áp	Tiếp điểm	Hình Dạng	Trạng thái	Loại	Hình Dạng Nút	Gắn Lỗ
YW1L-M2E01QM3R	Đỏ	LED	230/240 V AC/DC	1NC	Extended	Nhấn thả	Illuminated Pushbuttons	Tròn	Ø22 mm
YW1L-M2E10QM3Y	Vàng			1NO					
YW1L-M2E10QM3G	Xanh lá								
YW1L-M2E01Q4R	Đỏ		24V AC/DC	1NC					
YW1L-M2E10Q4Y	Vàng			1NO					
YW1L-M2E10Q4G	Xanh lá								

NÚT NHẤN CÓ ĐÈN, LOẠI PHẲNG, NHẤN NHẢ

Thương hiệu	IDEC	Xuất xứ	Nhật Bản

HÌNH ẢNH

BẢN VẼ

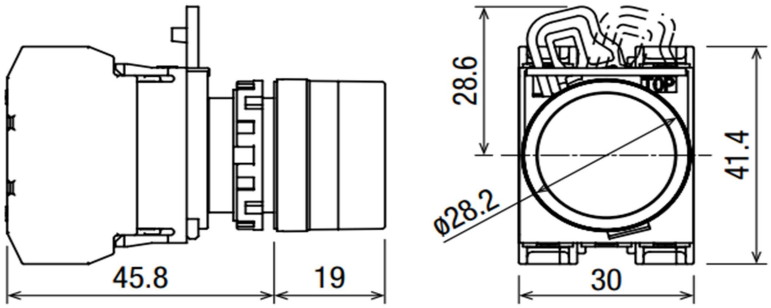

Mã Hàng	Màu Sắc	Loại Đèn	Tiếp điểm	Điện Áp	Hình Dạng	Trạng thái	Loại	Dạng Nút	Gắn Lỗ
YW1L-MF2E10QM3R	Đỏ	LED	1NC	230/240V AC	Extended with Full Shroud	Nhấn nhả	Illuminated Pushbuttons	Tròn	Ø22 mm
YW1L-MF2E10QM3Y	Vàng		1NO						
YW1L-MF2E10QM3G	Xanh lá		1NO						
YW1L-MF2E10Q4R	Đỏ		1NC	24V AC/DC					
YW1L-MF2E10Q4Y	Vàng		1NO						
YW1L-MF2E10Q4G	Xanh lá		1NO						

NÚT NHẤN KHẨN CẤP

Thương hiệu	IDEC	Xuất xứ	Nhật Bản

HÌNH ẢNH	BẢN VẼ
	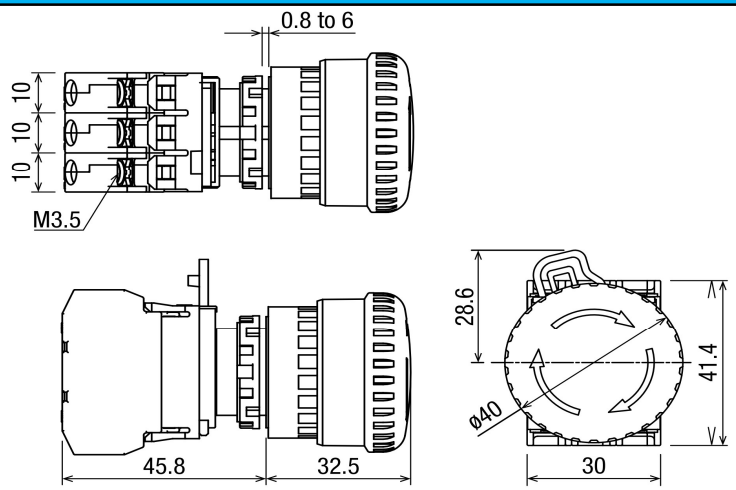

Mã Hàng	Màu Sắc	Tiếp điểm	Hình Dạng	Loại	Hình Dạng Nút	Gắn Lỗ
YW1B-V4E01R	Đỏ	1NC	ø40mm Mushroom	Nút nhấn,nhấn giữ	Tròn	Ø22mm
YW1B-V4E02R		1NO				

NÚT NHẤN KHÔNG ĐÈN

Thương hiệu	IDEC	Xuất xứ	Nhật Bản

HÌNH ẢNH	BẢN VẼ
	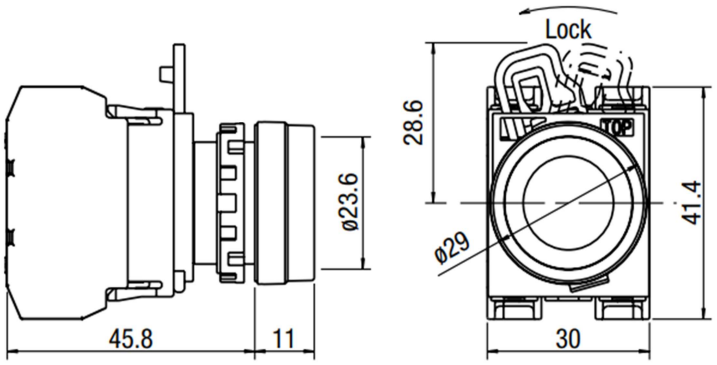

Mã Hàng	Màu Sắc	Tiếp điểm	Hình Dạng	Loại	Hình Dạng Nút	Gắn Lỗ
YW1B-M1E01R	Đỏ	1NC	Nút nhấn	Nhấn nhả	Tròn	Ø22mm
YW1B-M1E10G	Xanh lá	1NO				
YW1B-M1E10Y	Vàng					

NÚT NHẤN TRÒN KHÔNG ĐÈN

Thương hiệu	IDEC	Xuất xứ	Nhật Bản

HÌNH ẢNH

BẢN VẼ

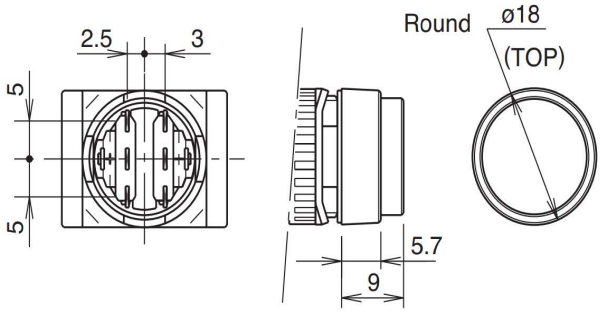

Mã hàng	Màu sắc	Tiếp điểm	Loại	Hình dạng nút	Gắn lỗ
AB6M-M1RC	Đỏ	SPDT	Nút nhấn nhả A6	Tròn	Ø16
AB6M-M1GC	Xanh lá				
AB6M-M1YC	Vàng				

NÚT NHẤN TRÒN CÓ ĐÈN

Thương hiệu	IDEC	Xuất xứ	Nhật Bản

HÌNH ẢNH

BẢN VẼ

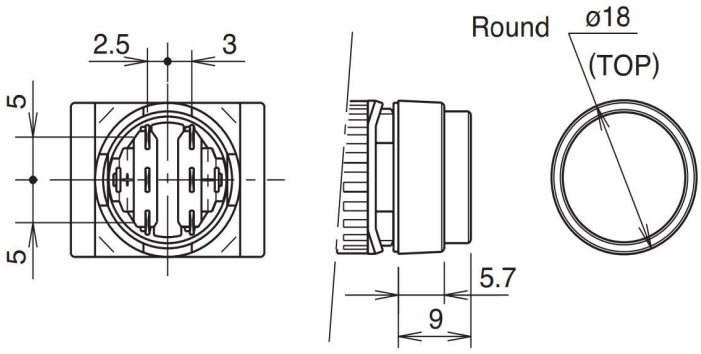

Mã hàng	Màu sắc	Loại đèn	Tiếp điểm	Loại	Điện áp	Hình dạng nút	Gắn lỗ
AL6M-M14RC	Đỏ	LED	SPDT	Nút nhấn nhả A6	24V AC/DC	Tròn	Ø16
AL6M-M14GC	Xanh lá						
AL6M-M14YC	Vàng						
AL6M-A14RC	Đỏ			Nút nhấn giữ A6			
AL6M-A14GC	Xanh lá						
AL6M-A14YC	Vàng						

NÚT NHẤN VUÔNG KHÔNG ĐÈN

Thương hiệu	IDEC	Xuất xứ	Nhật Bản

HÌNH ẢNH	BẢN VẼ

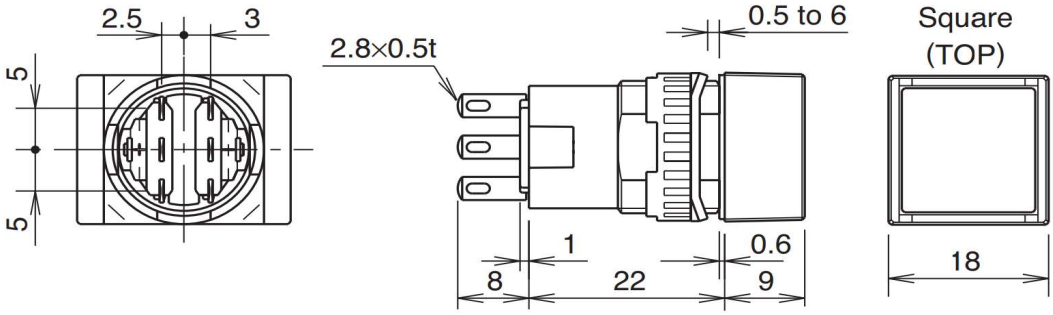

Mã hàng	Màu sắc	Tiếp điểm	Loại	Hình dạng nút	Gắn lỗ
AB6Q-M1RC	Đỏ	SPDT	Nút nhấn nhả A6	Vuông	Ø16
AB6Q-M1GC	Xanh lá				
AB6Q-M1YC	Vàng				

NÚT NHẤN VUÔNG CÓ ĐÈN

Thương hiệu	IDEC	Xuất xứ	Nhật Bản

HÌNH ẢNH	BẢN VẼ

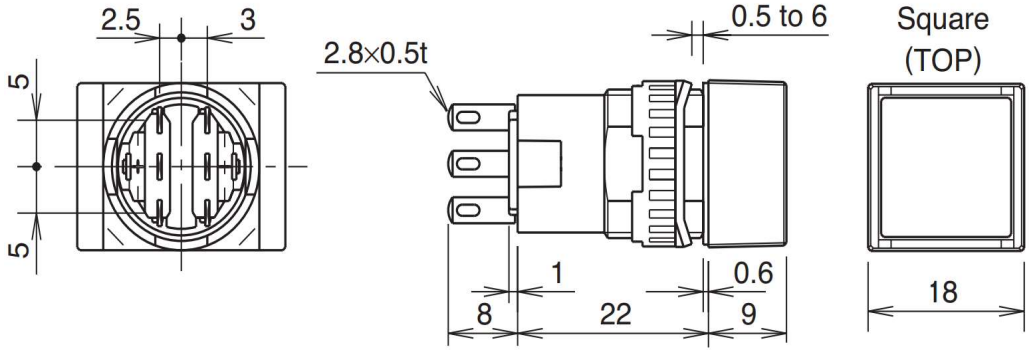

Mã hàng	Màu sắc	Loại đèn	Tiếp điểm	Loại	Điện áp	Hình dạng nút	Gắn lỗ
AL6Q-M14RC	Đỏ	LED	SPDT	Nút nhấn nhả A6	24V AC/DC	Vuông	Ø16
AL6Q-M14GC	Xanh lá						
AL6Q-M14YC	Vàng						
AL6Q-A14RC	Đỏ			Nút nhấn giữ A6			
AL6Q-A14GC	Xanh lá						
AL6Q-A14YC	Vàng						

NÚT NHẤN VUÔNG KHÔNG ĐÈN

Thương hiệu	IDEC	Xuất xứ	Nhật Bản

HÌNH ẢNH

BẢN VẼ

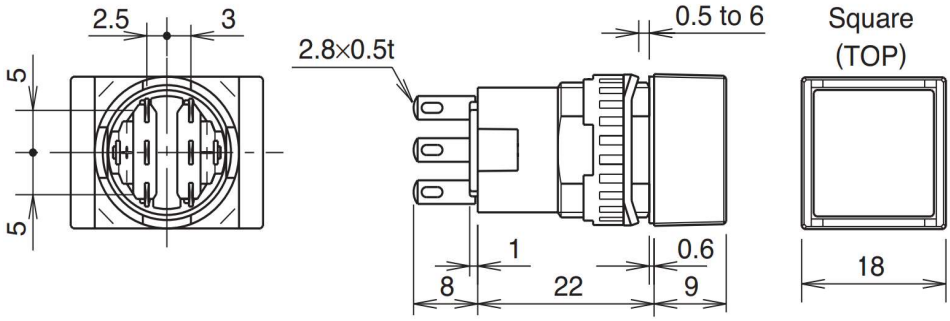

Mã hàng	Màu sắc	Tiếp điểm	Loại	Hình dạng nút	Gắn lỗ
AB6Q-M1RC	Đỏ	SPDT	Nút nhấn nhả A6	Vuông	Ø16
AB6Q-M1GC	Xanh lá				
AB6Q-M1YC	Vàng				

CÔNG TẮC XOAY

Thương hiệu	IDEC	Xuất xứ	Nhật Bản

HÌNH ẢNH

BẢN VẼ

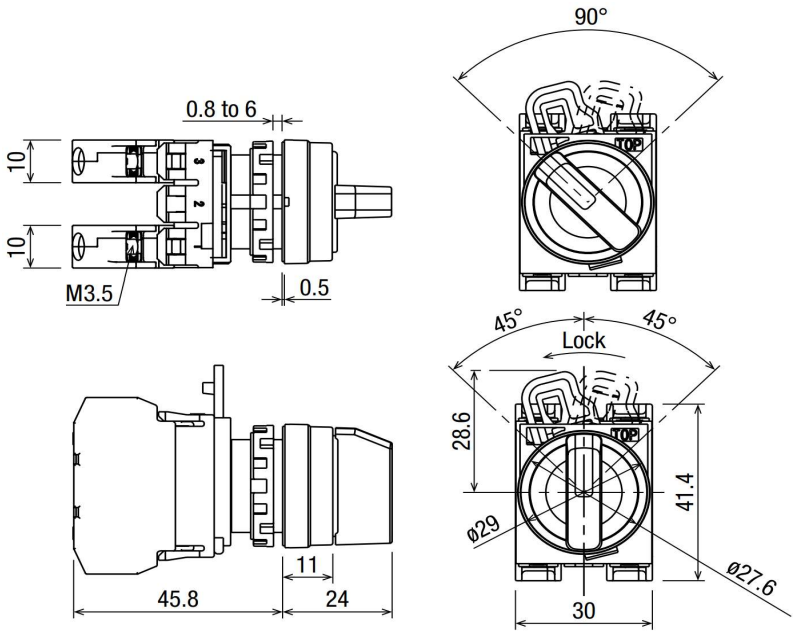

Mã Hàng	Màu Sắc	Tiếp điểm	Hình Dạng	Loại	Hình Dạng Nút	Gắn Lỗ
YW1S-2E10	Đen	1NO	Knob	90° 2-Position	Tròn	Ø22mm
YW1S-3E20		2NO		45° 3-Position		
YW1S-3E11		1NO-1NC				

CÔNG TẮC XOAY CÓ KHÓA

Thương hiệu	IDEC	Xuất xứ	Nhật Bản

HÌNH ẢNH

BẢN VẼ

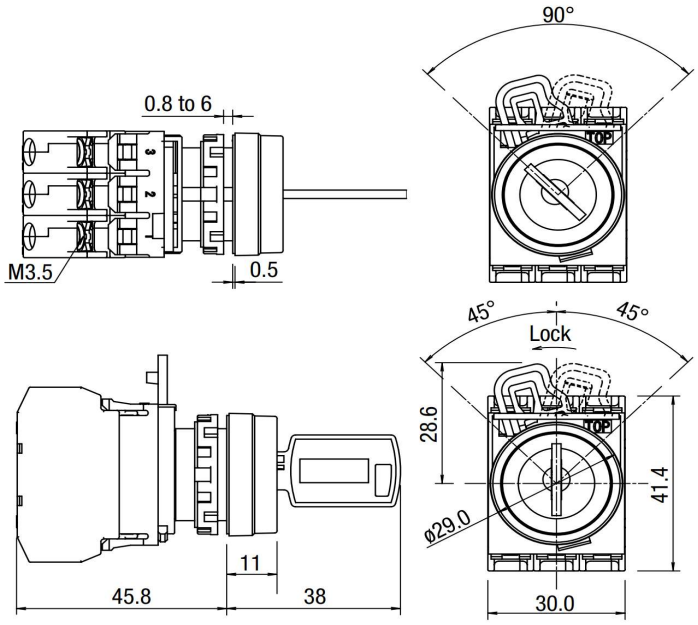

Mã Hàng	Màu Sắc	Tiếp điểm	Hình Dạng	Loại	Hình Dạng Nút	Gắn Lỗ	Khóa
YW1K-2AE10	Đen	1NO	Plastic Bezel	90° 2-position Maintained	Tròn	Ø22mm	Có
YW1K-3AE20		2NO		45° 2-position Maintained			
YW1K-3AE11		1NO-1NC					

TIẾP ĐIỂM PHỤ

Thương hiệu	IDEC	Xuất xứ	Nhật Bản

HÌNH ẢNH

BẢN VẼ

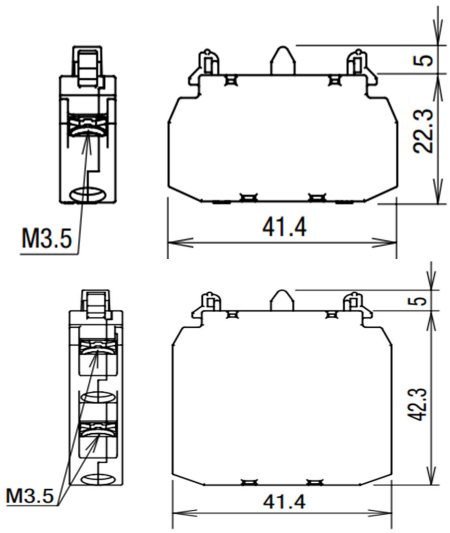

Mã Hàng	Màu Sắc	Tiếp điểm	Hình Dạng	Loại	Gắn Lỗ
YW-E10	Xanh dương	1NO	Single Contact Block	Tiếp điểm phụ	Ø22mm
YW-E01	Đỏ tía	1NC			
YW-EW20	Xanh dương	2NO	Double Contact Block		
YW-EW02	Đỏ tía	2NC			
YW-EW11	Xanh dương và đỏ tía	1NO-1NC			

CÔNG TẮC XOAY LOẠI TRÒN

Thương hiệu	IDEC	Xuất xứ	Nhật Bản

HÌNH ẢNH	BẢN VẼ

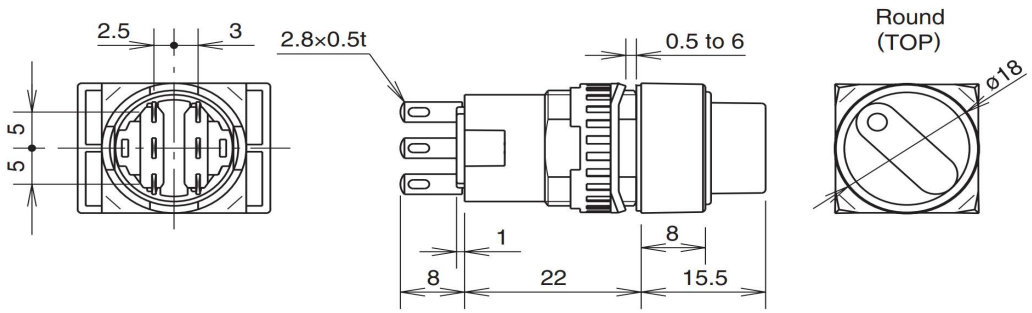

Mã hàng	Màu sắc	Tiếp điểm	Vị trí	Loại	Hình dạng	Hình dạng nút	Gắn lỗ
AS6M-2Y1C	Đen	SPDT	2	90° 2-Position	Knob Operator	Tròn	Ø16
AS6M-2Y2C		DPDT					
AS6M-3Y2C			3	45° 3-Position			

CÔNG TẮC XOAY LOẠI VUÔNG

Thương hiệu	IDEC	Xuất xứ	Nhật Bản

HÌNH ẢNH	BẢN VẼ

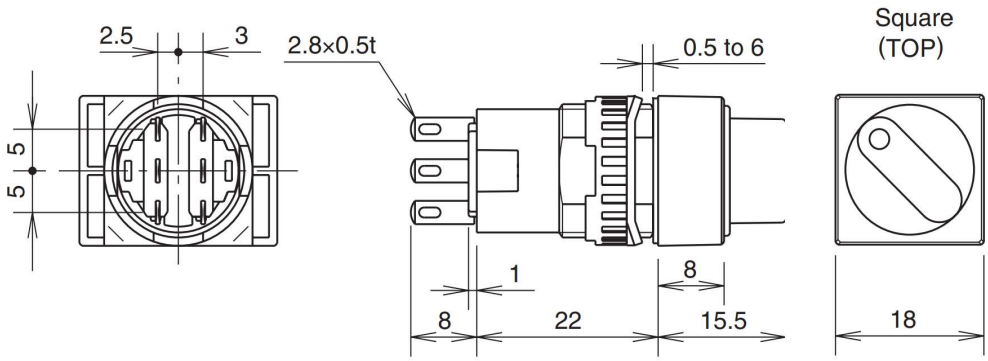

Mã hàng	Màu sắc	Tiếp điểm	Vị trí	Loại	Hình dạng	Hình dạng nút	Gắn lỗ
AS6Q-2Y1C	Đen	SPDT	2	90° 2-Position	Knob Operator	Vuông	Ø16
AS6Q-2Y2C		DPDT					
AS6Q-3Y2C			3	45° 3-Position			

ĐÈN BÁO LOẠI TRÒN

Thương hiệu	IDEC	Xuất xứ	Nhật Bản

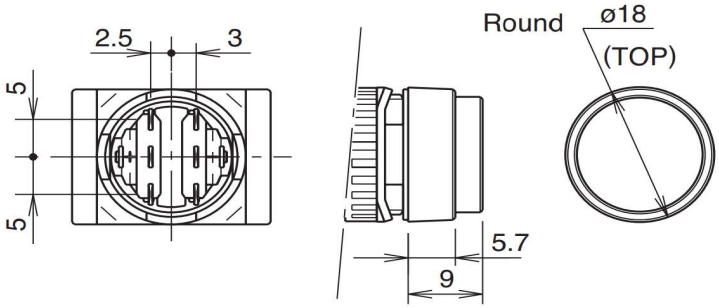

Mã hàng	Màu sắc	Loại đèn	Loại	Điện áp	Hình dạng nút	Gắn lỗ
AL6M-P4RC	Đỏ	LED	Đèn báo A6	24V AC/DC	Tròn	Ø16
AL6M-P4GC	Xanh lá					
AL6M-P4YC	Vàng					

ĐÈN BÁO VUÔNG

Thương hiệu	IDEC	Xuất xứ	Nhật Bản

HÌNH ẢNH	BẢN VẼ

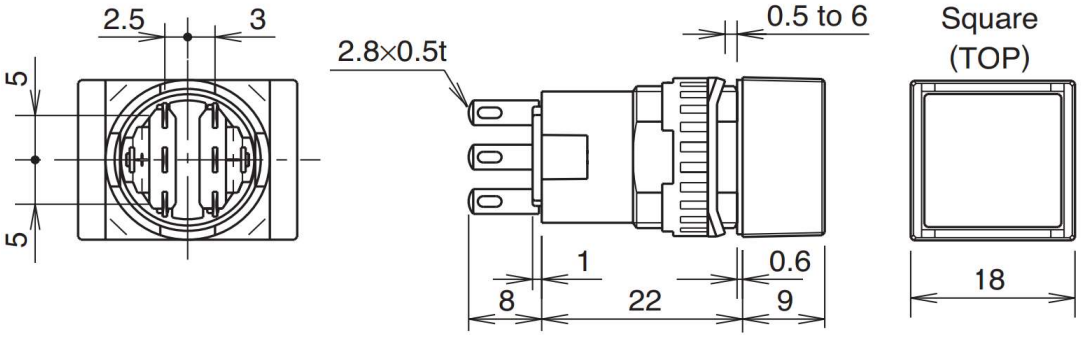

Mã hàng	Màu sắc	Loại đèn	Điện áp	Loại	Hình dạng nút	Gắn lỗ
AL6Q-P4RC	Đỏ	LED	24V AC/DC	Đèn báo nguồn A6	Vuông	Ø16
AL6Q-P4GC	Xanh lá					
AL6Q-P4YC	Vàng					

ĐẾ RELAY

Thương hiệu	IDEC	Xuất xứ	Nhật Bản

HÌNH ẢNH	BẢN VẼ

Mã hàng	Màu sắc	Số cực	Điện áp	Loại	Kích thước vít	Tương thích
SN4S-05D	Đen	4 cực	300V	Đế cắm relay SN	_	RN4S

ĐẾ RELAY

Thương hiệu	IDEC	Xuất xứ	Nhật Bản

HÌNH ẢNH	BẢN VẼ

Mã hàng	Màu sắc	Số cực	Điện áp	Loại	Kích thước vít	Tương thích
SN2S-05D	Đen	2 cực	300V	Đế cắm relay SN	_	RN2S

ĐẾ RELAY

Thương hiệu	IDEC	Xuất xứ	Nhật Bản

HÌNH ẢNH	BẢN VẼ

Mã hàng	Màu sắc	Số cực	Điện áp	Loại	Kích thước vít	Tương thích
SJ2S-05B	Đen	2 cực	250V	Đế cắm relay SJ	M3	RJ2S

ĐẾ RELAY

Thương hiệu	IDEC	Xuất xứ	Nhật Bản
HÌNH ẢNH		BẢN VẼ	

Mã hàng	Màu sắc	Số cực	Điện áp	Loại	Kích thước vít	Tương thích
SJ1S-05B	Đen	1 cực	250V	Đế cắm relay SJ	M3	RJ1S

ĐẾ RELAY

Thương hiệu	IDEC	Xuất xứ	Nhật Bản
HÌNH ẢNH		BẢN VẼ	

Mã hàng	Màu sắc	Số cực	Điện áp	Loại	Kích thước vít	Tương thích
SH2B-05A	Đen	2 cực	250V	Đế cắm relay SH	M3,5	RH2B

ĐẾ RELAY

Thương hiệu	IDEC	Xuất xứ	Nhật Bản
HÌNH ẢNH		BẢN VẼ	

Mã hàng	Màu sắc	Số cực	Điện áp	Loại	Kích thước vít	Tương thích
SH4B-05A	Đen	4 cực	250V	Đế cắm relay SH	M3,5	RH4B

RELAY LOẠI NHỎ

Thương hiệu	IDEC	Xuất xứ	Nhật Bản

HÌNH ẢNH

BẢN VẼ

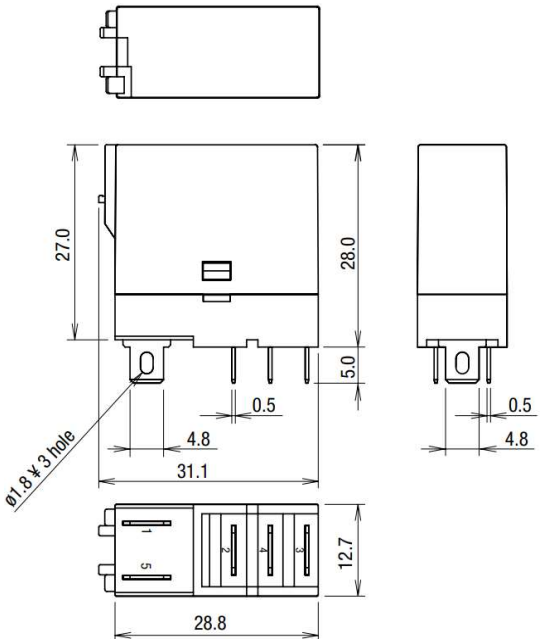

Mã hàng	Số cực	Số chân	Điện áp	Loại	Tiếp điểm	Tương thích
RJ1S-CL-D24	1 cực	5 chân dẹp	12A/24V DC	Slim power relays	SPDT	SJ1S-05B
RJ1S-CL-A230			12A/230V AC			

RELAY LOẠI NHỎ

Thương hiệu	IDEC	Xuất xứ	Nhật Bản

HÌNH ẢNH

BẢN VẼ

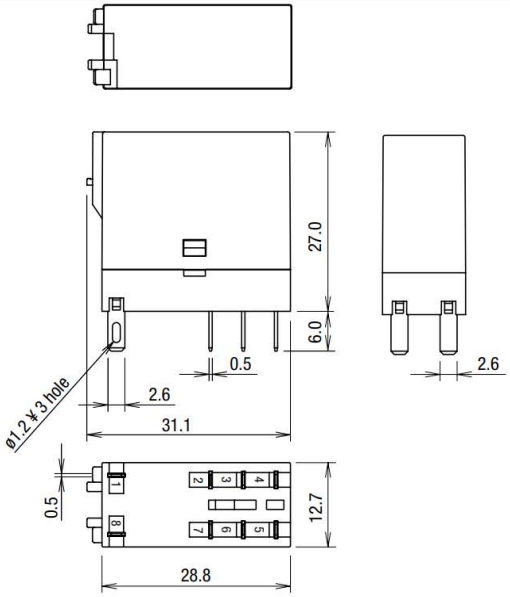

Mã hàng	Số cực	Số chân	Điện áp	Loại	Tiếp điểm	Tương thích
RJ2S-CL-D24	2 cực	8 chân dẹp	8A/24V DC	Slim power relays	DPDT	SJ2S-05B
RJ2S-CL-A230			8A/230V AC			

RELAY 2 CỰC

Thương hiệu	IDEC	Xuất xứ	Nhật Bản

HÌNH ẢNH	BẢN VẼ

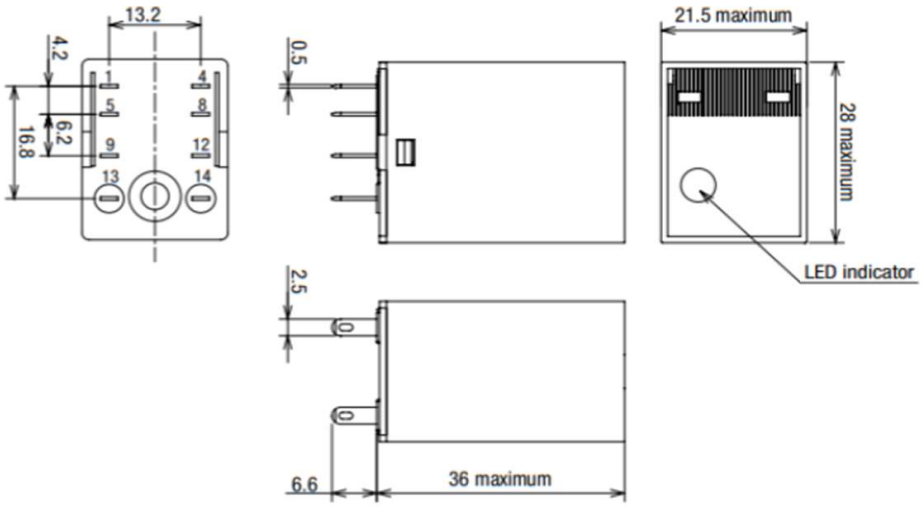

Mã hàng	Số cực	Số chân	Điện áp	Loại đèn	Tiếp điểm	Loại
RN2S-NL-D24	2 cực	8 chân dẹp	5A/24V DC	LED	DPDT	RN Series
RN2S-NL-A24						
RN2S-NL-A220			5A/220V AC			

RELAY 4 CỰC

Thương hiệu	IDEC	Xuất xứ	Nhật Bản

HÌNH ẢNH	BẢN VẼ

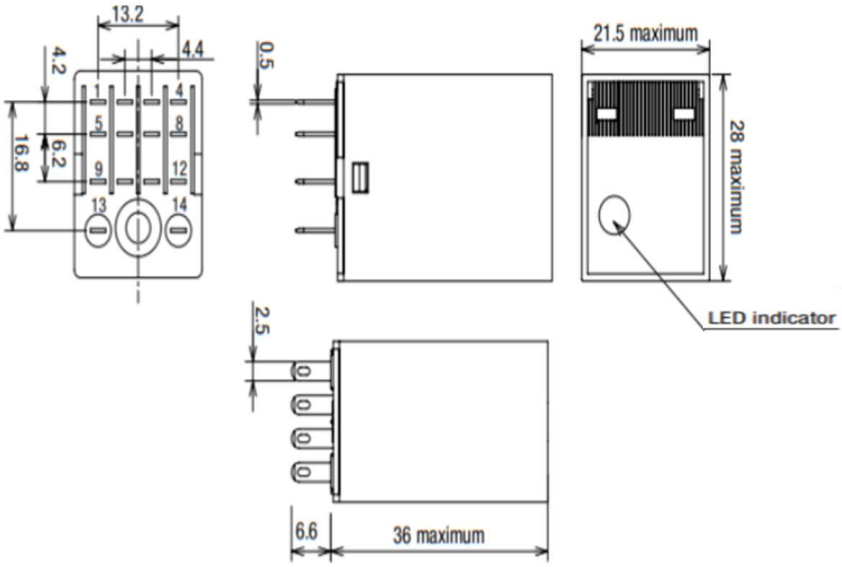

Mã hàng	Số cực	Số chân	Điện áp	Loại đèn	Tiếp điểm	Loại
RN4S-NL-D24	4 cực	14 chân dẹp	5A/24V DC	LED	4PDT	RN Series
RN4S-NL-A24						
RN4S-NL-A220			5A/220V AC			

RELAY 8 CHÂN DẸP NHỎ

Thương hiệu	IDEC	Xuất xứ	Nhật Bản

HÌNH ẢNH

BẢN VẼ

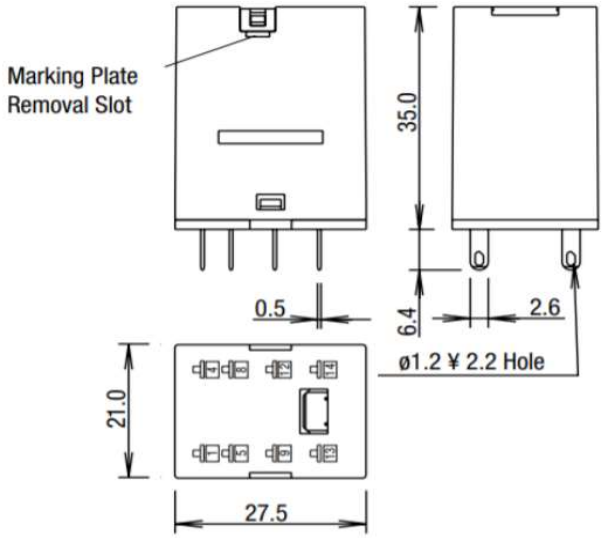

Mã hàng	Số cực	Số chân	Điện áp	Loại đèn	Tiếp điểm	Loại
RU2S-D24	2 cực	8 chân dẹp	10A/24V DC	LED	DPDT	RU Series
RU2S-A24						
RU2S-A220			10A/220V AC			

RELAY 14 CHÂN DẸP NHỎ

Thương hiệu	IDEC	Xuất xứ	Nhật Bản

HÌNH ẢNH

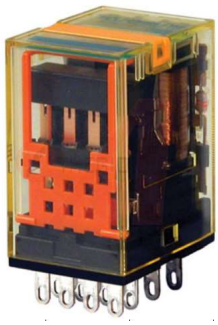

BẢN VẼ

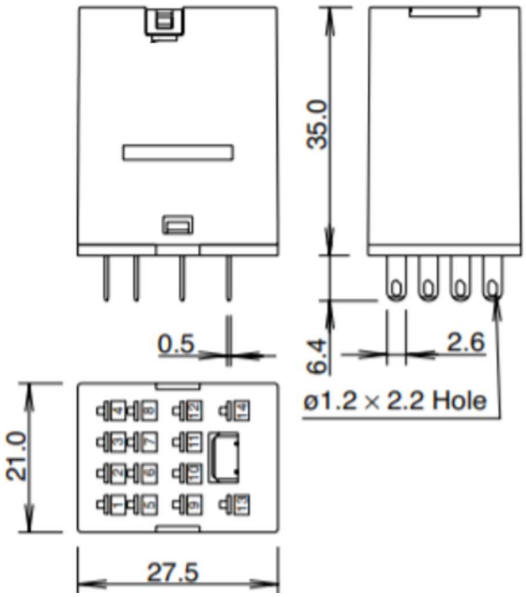

Mã hàng	Số cực	Số chân	Điện áp	Loại đèn	Tiếp điểm	Tương thích	Loại
RU4S-D24	4 cực	14 chân dẹp	6A/24V DC	LED	DPDT	SY4S-05D	RU Series
RU4S-A24							
RU4S-A220			6A/220V AC				

RELAY LOẠI LỚN

Thương hiệu	IDEC	Xuất xứ	Nhật Bản

HÌNH ẢNH	BẢN VẼ
	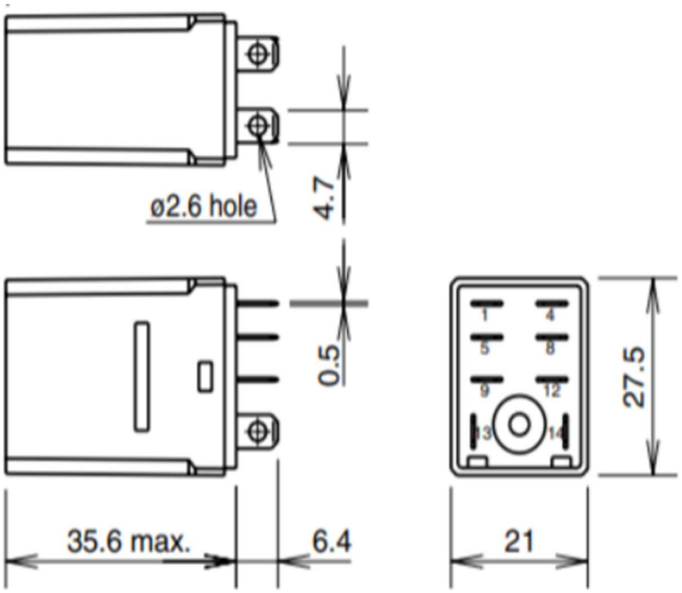

Mã hàng	Số chân	Điện áp	Loại đèn	Tiếp điểm	Số tiếp điểm	Loại
RH2B-ULDC24	8 chân dẹp lớn	10A/24V DC	LED	DPDT	2 cặp	With Indicator Lamp
RH2B-ULAC220		10A/220-240V AC				

RELAY LOẠI LỚN

Thương hiệu	IDEC	Xuất xứ	Nhật Bản

HÌNH ẢNH	BẢN VẼ
	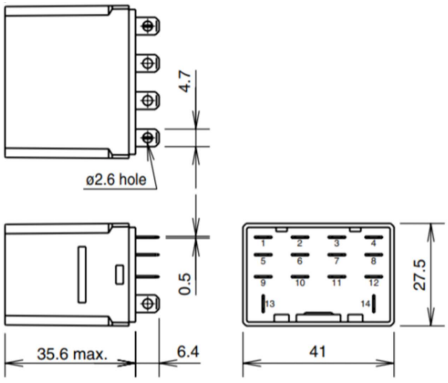

Mã hàng	Số chân	Điện áp	Loại đèn	Tiếp điểm	Số tiếp điểm	Loại
RH4B-ULDC24	14 chân dẹp lớn	10A/24V DC	LED	4PDT	4 cặp	With Indicator Lamp
RH4B-ULAC220		10A/220-240V AC				

ỐC SIẾT CÁP ĐIỆN

Thương hiệu	DONG-A	Xuất xứ	Hàn Quốc

HÌNH ẢNH

BẢN VẼ

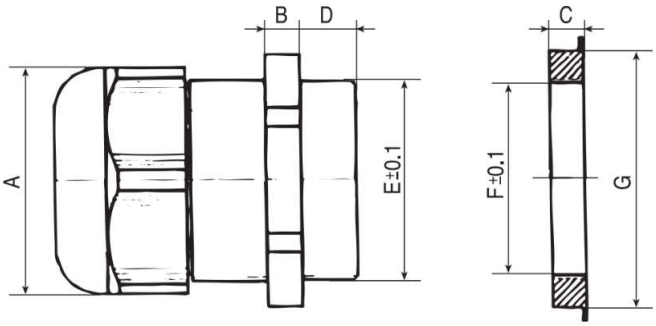

Đơn vị: mm

Mã hàng	Size	A	B	C	D	E	F	G	Màu	Vật Liệu	Chống Nước	Nhiệt Độ
DACL007B	3-6.5	15	5	5	8	12.3	11.6	21	Đen	Nylon (PA66)	IP68	-30°C đến +80°C
DACL009B	4-8	19	5	5	8	14.8	14	23.7				
DACL110B	5-10	22	5	5	8	18.2	17.2	26				
DACL135B	6-12	24	5	6	9	19.9	19	29				
DACL160B	10-14	27	6	6	10	22	21.2	33				
DACL210B	13-18	32.6	6	7	11	27.6	28.8	38.4				
DACL007G	3-6.5	15	5	5	8	12.3	11.6	21	Xám			
DACL009G	4-8	19	5	5	8	14.8	14	23.7				
DACL110G	5-10	22	5	5	8	18.2	17.2	26				
DACL135G	6-12	24	5	6	9	19.9	19	29				
DACL160G	10-14	27	6	6	10	22	21.2	33				
DACL210G	13-18	32.6	6	7	11	27.6	28.8	38.4				